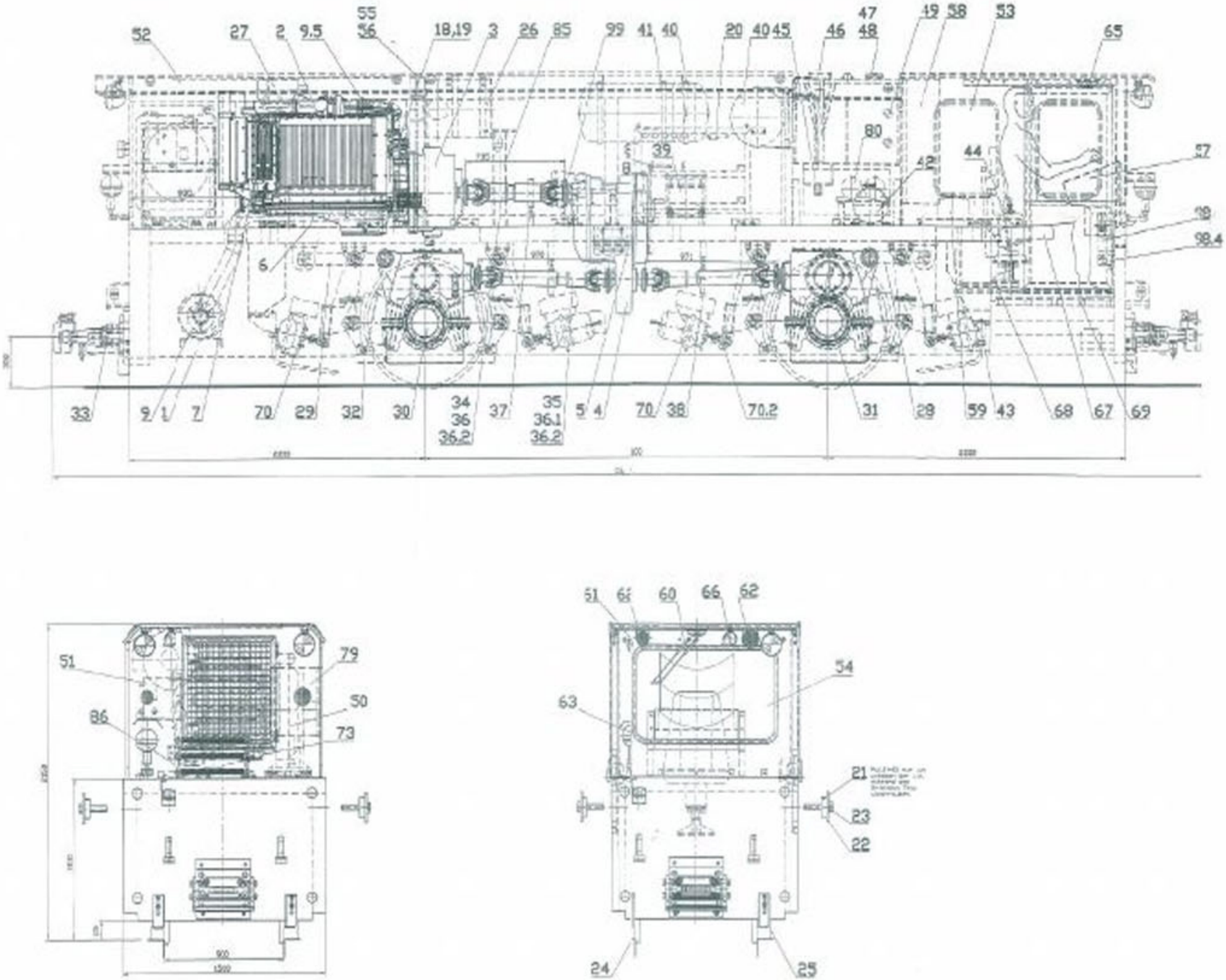

CFL-2000CL
Bauzeichnung

01.200.207-40